MANUAL DE INSTRUCCIONES ,MANTENIMIENTO Y MONTAJE DE LAVADORA DE SOBREMESA

AÑO DE FABRICACIÓN:	NÚMERO DE SERIE :

Empresa Productora : ÖZTİRYAKİLER MADENİ EŞYA SAN. VE TİC A.Ş

DIRECCIÓN DE PRODUCCIÓN : Cumhuriyet Mah. Eski Hadımköy Yolu No:8 Büyükçekmece Estambul/TURQUÍA

Tel : 0090 212 886 78 00 (8 Lineas) Facsímil : 0090 212 886 66 29

ÍNDICE

ASUNTO	NO DE PÁGINA
1-INTRODUCCIÓN	3
2-ESPECIFICACIONES TÉCNICAS	4
3-DETALLES SOBRE LA SEGURIDAD	7
4-DESEMBALAJE, TRANSPORTE DEL EMBALAJE E INSTRUCCIONES DE MONTAJE DEL PRODUCTO	8
5-USO DEL DISPOSITIVO	14
6-LIMPIEZA Y MANTENIMIENTO	18
7-ESQUEMA ELÉCTRICO	19
8-MALFUNCIONAMIENTOS POSIBLES SIMPLES Y MÉTODOS DE REPARACIÓN	20

1-INTRODUCCIÓN

Estimado usuario,
Le damos nuestras gracias por su preferencia de nuestro dispositivo y por su confianza en nuestra firma. Nuestros dispositivos están usados en las cocinas industriales en 100 países con el suyo. El dispositivo fue producido de acuerdo con los estándares internacionales. Le recomendamos encarecidamente ver el manual y aconsejar el mismo a su usuario para poder obtener la mejor eficiencia del dispositivo que satisface sus expectativas. Le rogamos que tenga en cuenta las instrucciones abajo mencionadas antes de llamar nuestro servicio técnico.

ÖZTİRYAKİLER A.Ş.

- Por favor lea el presente manual de usuario cuidadosamente y asegure que todos los usuarios lean el mismo. En caso de que arranque la máquina antes de leer el manual, el dispositivo se quedará fuera de la cobertura de garantía.
- Antes de llamar nuestro equipo autorizado de servicio técnico, por favor asegure que la instalación eléctrica en el punto que el dispositivo es instalado por personas cualificadas de acuerdo con las normativas legales.
- Para los temas dudosos o no claros, por favor pida información del servicio técnico autorizado más cercano por teléfono.
- Le recordamos que en caso de causar que el servicio autorizado espere innecesariamente por llamar antes de terminar las preparaciones de pre montaje, los gastos y el costo de espera por cada hora serán facturados a su parte.
- Deseamos que obtenga la máxima eficencia de nuestro productoÜrünümüzden en iyi verimi almanızı temenni ederiz...

2-ESPECIFICACIONES TÉCNICAS:

MODELO	OBY 500 E	OBY 500 ES	OBY 500 ET	OBY 500 E PLUS	OBY 500	OBY 500 S
Código	0710.00500.00	0710.00500.16	0710.00500.06	0710.00500.17	0710.00500.01	0710.00500.18
Tensión de Alimentación	380 V ~3NPE / 50/60 Hz	380 V ~3NPE / 50/60 Hz	380 V ~3NPE / 50/60 Hz	380 V ~3NPE / 50/60 Hz	380 V ~3NPE / 50/60 Hz	380 V ~3NPE / 50/60 Hz
Potencia Total (kW)	5.5	5.5	5.5	5.5	5.5	5.5
Capacidad Máxima de Lavado (plato/hora)	560	560	560	560	560	560
Capacidad de Lavado (cesta/hora) breve/larga vuelta	35/18	35/18	35/18	35/18	35/18	35/18
Capacidades de Depósito de Lavado/Enjuague	30 / 6 lt.	30 / 6 lt.	30 / 6 lt.	30 / 6 lt.	30 / 6 lt.	30 / 6 lt.
Número de Ciclos de Lavado	2	2	2	2	2	2
Duración de Ciclos (seg.) breve/largo	192/102	192/102	192/102	192/102	192/102	192/102
Temperatura de Agua del Lavado (°C)	55-60	55-60	55-60	55-60	55-60	55-60
Temperatura de Agua del Enjuague (°C) max.	80-85	80-85	80-85	80-85	80-85	80-85
Conexión de Entrada del Agua	3/4 "	3/4 "	3/4 "	3/4 "	3/4 "	3/4 "
Presión de Entrada del Agua (bar)/Temperatura	2-4 Bar / 50 °C	2-4 Bar / 50 °C	2-4 Bar / 50 °C	2-4 Bar / 50 °C	2-4 Bar / 50 °C	2-4 Bar / 50 °C
Potencia Calorífica (lavado/enjuague)	2 / 5 kW	2 / 5 kW	2 / 5 kW	2 / 5 kW	2 / 5 kW	2 / 5 kW
Conexión de Descarga de Aguas Residuales	1 1/4" (Ø 42 mm)	1 1/4" (Ø 42 mm)	3/4" (Ø 28 mm)	3/4" (Ø 28 mm)	1 1/4" (Ø 42 mm)	1 1/4" (Ø 42 mm)
Nivel de Ruido (dBA)	75	75	75	75	75	75
Peso Bruto	70 (±5) kg	70 (±5) kg	70 (±5) kg	70 (±5) kg	70 (±5) kg	70 (±5) kg
Dimensiones exteriores (ExBxY) (mm.)	595x655x830	595x655x830	595x655x830	595x655x830	595x655x830	595x655x830
Clase de Protección	IPX5	IPX5	IPX5	IPX5	IPX5	IPX5
Dimensión de la cesta (cm.)	50x50	50x50	50x50	50x50	50x50	50x50
Altura de Carga	30 cm	30 cm	30 cm	30 cm	30 cm	30 cm
Pendiente	6°	6°	6°	6°	6°	6°
Potencia de la Bomba de Lavado (kW)	0.66	0.66	0.66	0.66	0.66	0.66
Potencia de la Bomba de Enjuague (kW)	-	-	-	-	0.37	0.37
Bomba de Detergente	-	+	-	+	-	+
Bomba de Abrillantador	+	+	+	+	+	+
Bomba de Enjuague	-	-	-	-	+	+
Bomba de Descarga	-	-	+	+	-	-
Cable de Alimentación /Manguera de Entrada	+	+	+	+	+	+
Acero Inoxidable	OPCIONAL	OPCIONAL	OPCIONAL	OPCIONAL	OPCIONAL	OPCIONAL

MODELO	OBY 500 T	OBY 500 PLUS	OBY 500 E EKO	OBY 500 ET EKO	OBY 500 EP EKO
Código	0710.00500.07	0710.00500.03	0710.50E03.00	0710.50E03.01	0710.50E03.02
Tensión de Alimentación	380 V ~3NPE / 50/60 Hz	380 V ~3NPE / 50/60 Hz	380 V ~3NPE / 50/60 Hz	380 V ~3NPE / 50/60 Hz	380 V ~3NPE / 50/60 Hz
Potencia Total (kW)	5.5	5.5	3.5	3.5	5.5
Capacidad Máxima de Lavado (plato/hora)	560	560	430	430	430
Capacidad de Lavado (cesta/hora) breve/larga vuelta	35/18	35/18	27/18	27/18	27/18
Capacidades de Depósito de Lavado/Enjuague	30 / 6 lt.	30 / 6 lt.	30 / 6 lt.	30 / 6 lt.	30 / 6 lt.
Número de Ciclos de Lavado	2	2	2	2	2
Duración de Ciclos (seg.) breve/largo	192/102	192/102	192/132	192/132	192/132
Temperatura de Agua del Lavado (°C)	55-60	55-60	55-60	55-60	55-60
Temperatura de Agua del Enjuague (°C) max.	80-85	80-85	80-85	80-85	80-85
Conexión de Entrada del Agua	3/4 "	3/4 "	1 1/4" (Ø 42 mm)"	3/4 "	1 1/4" (Ø 42 mm)
Presión de Entrada del Agua (bar)/Temperatura	2-4 Bar / 50 °C	2-4 Bar / 50 °C	2-4 Bar / 50 °C	2-4 Bar / 50 °C	2-4 Bar / 50 °C
Potencia Calorífica (lavado/enjuague)	2 / 5 kW	2 / 5 kW	2 / 5 kW	2 / 3 kW	2 / 3 kW
Conexión de Descarga de Aguas Residuales	3/4" (Ø 28 mm)	3/4" (Ø 28 mm)	3/4" (Ø 28 mm)	3/4" (Ø 28 mm)	3/4" (Ø 28 mm)
Nivel de Ruido (dBA)	75	75	75	75	75
Peso Bruto	70 (±5) kg	70 (±5) kg	70 (±5) kg	70 (±5) kg	70 (±5) kg
Dimensiones exteriores (ExBxY) (mm.)	595x655x830	595x655x830	595x655x830	595x655x830	595x655x830
Clase de Protección	IPX5	IPX5	IPX5	IPX5	IPX5
Dimensión de la cesta (cm.)	50x50	50x50	50x50	50x50	50x50
Altura de Carga	30 cm	30 cm	30 cm	30 cm	30 cm
Pendiente	6°	6°	6°	6°	6°
Potencia de la Bomba de Lavado (kW)	0.66	0.66	0.66	0.66	0.66
Potencia de la Bomba de Enjuague (kW)	0.37	0.37	-	-	-
Bomba de Detergente	-	+	-	-	-
Bomba de Abrillantador	+	+	-	-	+
Bomba de Enjuague	+	+	-	-	-
Bomba de Descarga	+	+	-	+	-
Cable de Alimentación /Manguera de Entrada /Manguera de Desagüe	+	+	+	+	+
Acero Inoxidable Ejes de Lavado	OPCIONAL	OPCIONAL	OPCIONAL	OPCIONAL	OPCIONAL

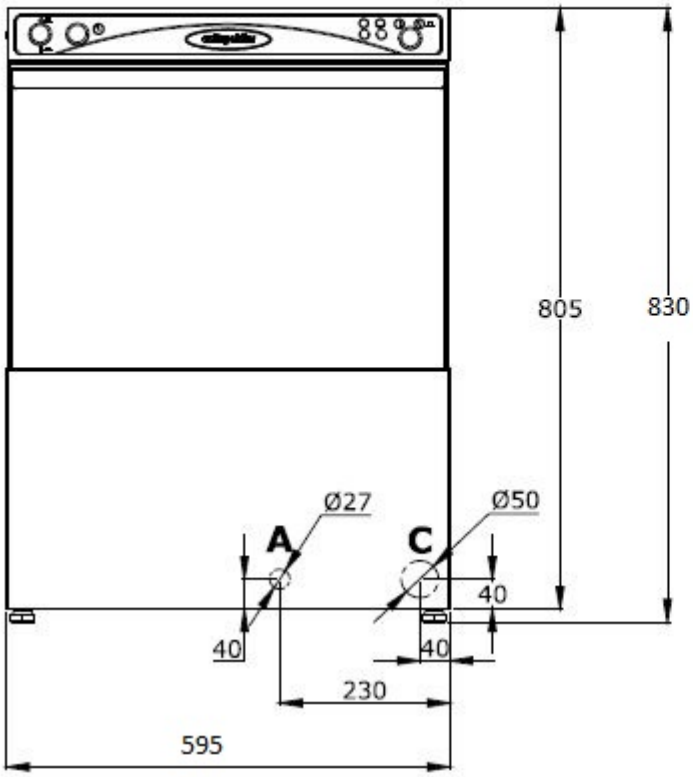
805
830
Ø27
Ø50
A
C
40
40
40
230
595

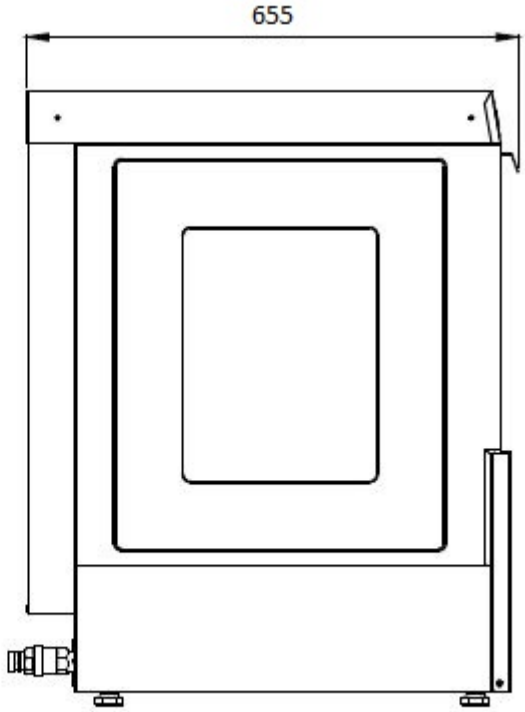
655

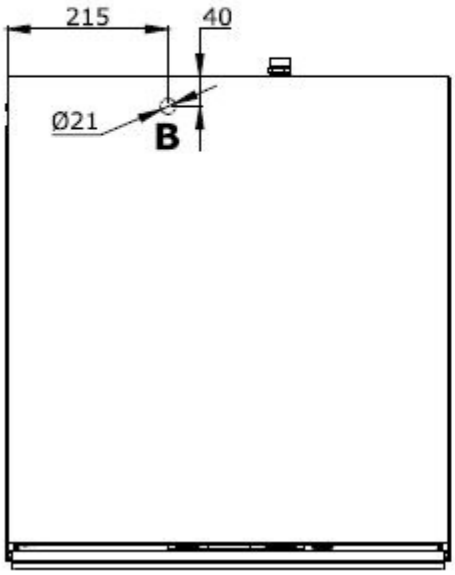
215
40
Ø21
B

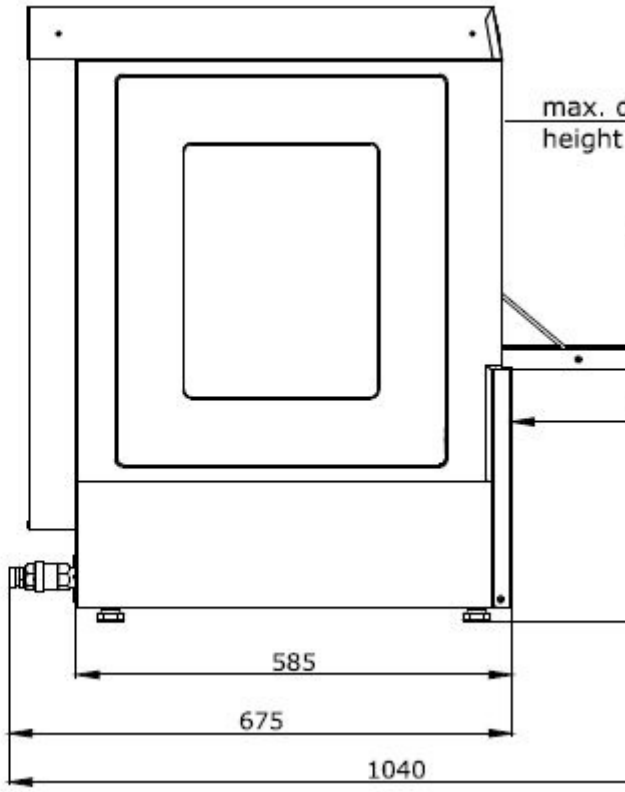
585
675
1040

3- DETALLES SOBRE LA SEGURIDAD

3.1 SIGNOS DE ADVERTENCIA

- El dispositivo nunca debe ser mantenido en el agua y el superficie exterior nunca debe ser limpiado con agua de alta presión.
- El dispositivo fue producido para uso industrial y solamente debe ser usado por personas educadas por el presente munual de usuario.
- No debe ser tratado por nadie excepto del fabricador o servicio autorizado.
- El presente dispositivo debe ser instalado de acuerdo con las normas corrientes. Precisamente debe operarse en un punto bien ventilado o bajo una campana. En caso contrario, el vapor del agua caliente que sale del dispositivo durante su operación o de otros dispositivos en su cocina y la humedad excesiva pueden causar daños en las partes tanto mecánicas como eléctricas. La humedad en el ambiente del
- lugar diseñado para usar el dispositivo debe ser menos de 65%.
- La Temperatura Ambiental del lugar diseñado para usar el dispositivo debe ser entre (+5 °C / +40 °C).

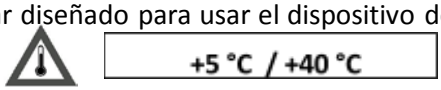

- Si el dispositivo es alimentado por el agua caliente directamente del red, la temperatura del agua de entrada no debe exceder a + 45 °C .
- Nuestro dispositivo fue fabricado como compatible con agua desmineralizado a la francesa (0-10). La cal excesiva en el agua del red causará daños a las piezas funcionales de la máquina, acortará su vida útil y empeorá el rendimiento de lavado. Por este motivo, es de suma importancia aplicar los mantenimientos diarios detallados en la parte (**LIMPIEZAYMANTENIMIENTO Página-13).**
- LA MÁQUINA, PRECISAMENTE, NO DEBE MOVERSE DURANTE SU FUNCIONAMIENTO.
- EN CASO DE QUE LA MÁQUINA DEBE SER OPERADO SIN PARAR, SE DEBE PAUSAR PARA 1 HORA en CADA 4 HORAS.
- NUESTRA FIRMA NO SE PUEDE CONSIDERAR RESPONSABLE POR CUALQUIER MALAFUNCIAMIENTO QUE PUEDA OCURRIR EN LA CONEXION DE LOS SISTEMAS DE DETERGENTE. POR ESTE MOTIVO, LE RECOMENDAMOS QUE PREFIERAN LAS EMPRESAS PROFESIONALES DE DETERGENTE QUE TIENE EQUIPOS CUALIFICADOS SOBRE EL MONTAJE.
- LOS DETERGENTES DE BAJA CALIDAD PUEDEN CAUSAR DAÑOS AL SISTEMA FUNCIONAL Y A LOS COMPONENTES PLÁSTICOS POR LO QUE LE RECORDAMOS LA IMPORTANCIA DE PREFERIR DETERGENTES DE CALIDAD ADECUADA.

SI EL AGUA DEL RED QUE ENTRA A LA MÁQUINA ES MÁS FUERTE QUE LA DUREZA FRANCESA 0-10, LE RECOMENDAMOS QUEUSEELAGUATRASFILTRARPORUNSISTEMAPURIFICADOR.

En los lugares tal como edeficios, establecimientos u otro lugar donde la máquina será instalado, se debe instalar un sistema de adecuado con las normas de instalaciones interiores eléctricas, publicadas en el períodico oficial con número 18565 y fecha 4/11/1984, y se debe tomar todas las precuaciones necesarias para asegurar la seguridad de la vida y la propiedad.

VALORES DE CONEXIÓN ELÉCTRICA 220-240 V NPE - 50 / 60 Hz

4 - DESEMBALAJE, TRANSPORTE DEL EMBALAJE E INSTRUCCIONES DE MONTAJE DEL PRODUCTO

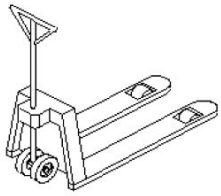

- Coloque el dispositivo recto sobre una paleta.
- Transporte el dispositivo colocando las piernas de forklift bajo la máquina.
- En caso de que la distancia del transporte sea larga, muévase lentamente, fije el dispositivo en la paleta contra vibraciones si es necesario o asegure que se soporta por alguien.
- Evite golpear o caer el producto durante el transporte.
- La empresa fabricadora no se puede considerar responsable de cualquier daño que se pueda ocurrir durante el transporte.

4.1 PUNTO DE MONTAJE

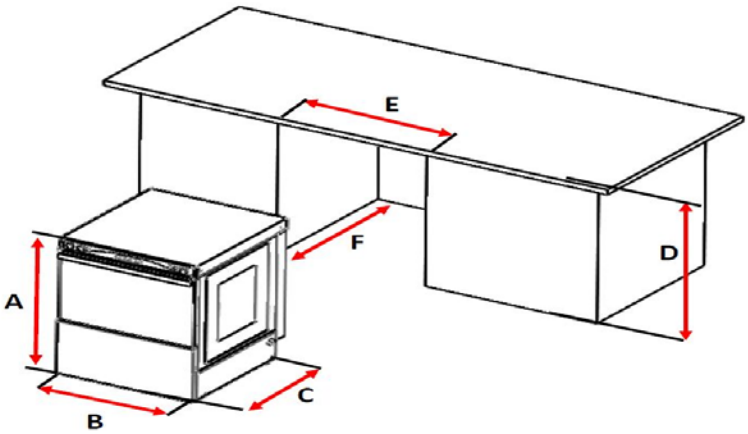

DIMENSIONES:(mm)	OBY 500
Altura de la Máquina (A)	830
Anchura de la Máquina (B)	595
Profundidad de la Máquina (C)	655
Altura del Punto de Montaje (D)	850
Anchura del Punto de Montaje(E)	605
Profundidad del Punto de Montaje (F)	685

Para poder cumplir con los procesos como montaje, sevicio y alcanzar a las instalacioes de toma de fuerza e interceptación de agua fácilmente, el lugar de instalación debe ser suficiente tamaño. La lavadora debe ser instalado en un punto no combustible, estable y suave. El nivel de la máquina debe ser arreglado por las piernas conflgrubles. Tras el montaje de la máquina, el peso debe ser distribuido igualmente. La máxima pendiente puede ser 50.

ESQUIMA DEL MONTAJE

LOS EQUIPOS NECESARIOS EN EL PUNTO DE INSTALACIÓN DE LA MÁQUINA

Caja de fusibles

1.1- Fusible 1x32A
1.2- Cable 3x2.50
2- Entrada de agua fresca
2.1- Grifo de lavadora (3/4")
3- Para la salida de descarga
3.1.- Si está instalada en el muro, se debe instalar una cierre al extremo de Y pipa de Ø50 (plástica)
3.2.- Si está instalada en la base, se debe conectar a la escapatoria.

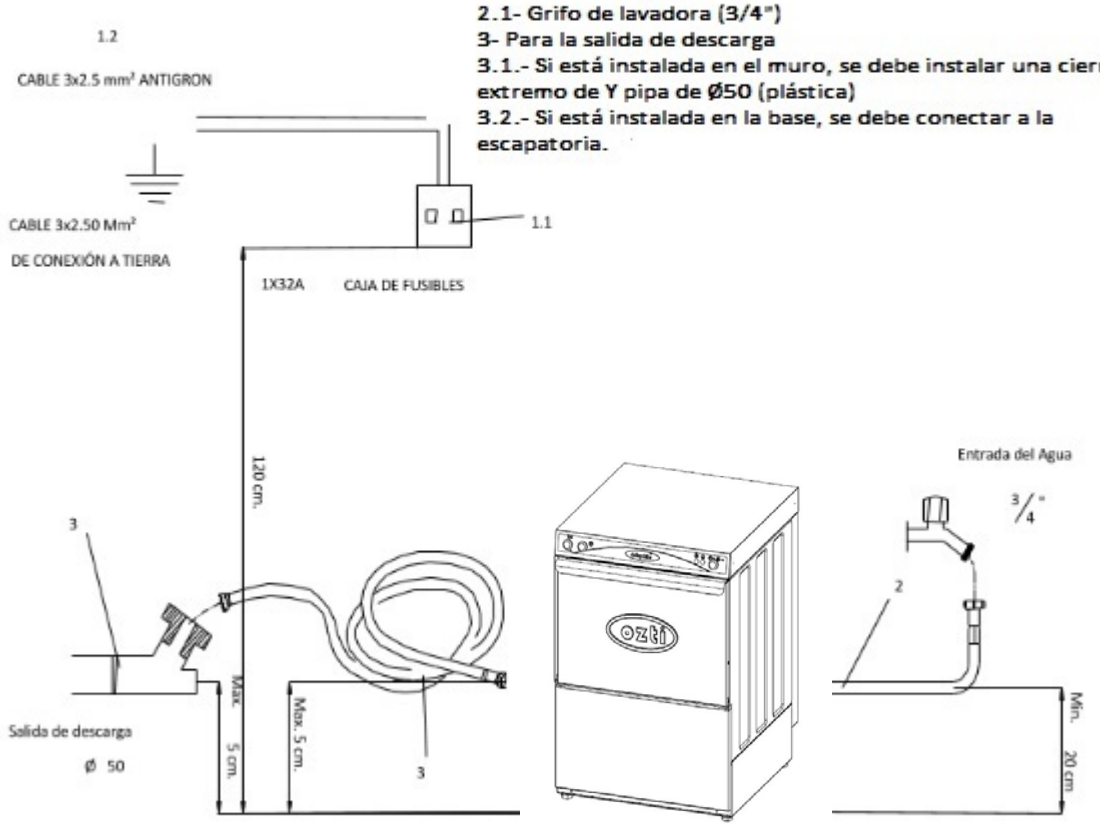

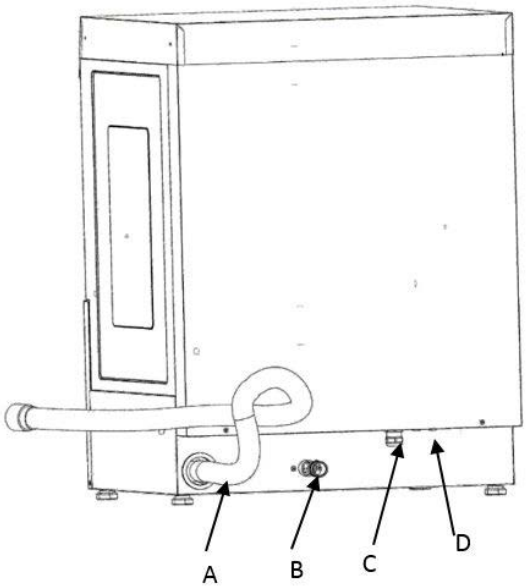

Todos los equipos debe ser conectados por la parte atrás del producto.

A: Manguera de Desagüe
B: Entrada de agua
C: Conexión a tierra /equipotencial
D: Cable de alimentación eléctrica

4.3 Conexiones eléctricas

- Todas las conexiones eléctricas deben ser instalados por un empleado del servicio autorizado de acuerdo con los estándares e instrucciones locales y nacionales.
- Todos los productos deben ser conectados al dispositivo de corriente residual.
- Todos los productos deben ser conectados por el punto de equipotencial con un conector adecuado. El punto de conexión está colocado en la cara lateral del producto. Esta se conecta como soporte a la conexión a tierra.
- Antes de instalar el producto, la tensión de red debe ser compatible con la tensión mencionada sobre la etiqueta de identificación. Adicionalmente, el valor del fusible de alimentación debe ser compatible con el producto.
- En caso de que el cable de alimentación está dañado, se puede reemplazar con un cable nuevo obtenido de Öztiryakiler o un servicio autorizado.
- Puede ver los valores eléctricos del producto sobre la etiqueta de identificación colocado en el producto.

4.4 Conexión de Agua:

- Se entrega una pipa de agua de entrada de 3/4″ junto con el producto. La conexión de agua se realiza con esta pipa. Controle la estanqueidad de la pipa.
- Se debe usar la pipa nueva entregada para el montaje del producto. No use pipas viejas dañadas antiguas.
- El rendimiento de lavado de los productos se depiende a las condiciones exteriores como la temperatura, presión, escala de dureza y preferencia del químico (detergente y abrillantador). Para prolongar la vida útil y el rendimiento de lavado del producto, se debe usar agua con la escala de dureza adecuada. En caso de que la dureza de agua no es adecuada, se debe usar un dispositivo desmineralizador aplicable.

¡Atención! El fabricador y el distribuidor del producto no acepta responsabilidad por cualquier daño que pueda ocurrir por uso del agua de cal y en dicho caso, el producto se queda fuera de la cobertura de garantía.

4.5 Valores límites para la conexión de agua:

- La temperatura de entrada del agua debe ser entre 4-50 °C.
- Si la presión del agua de entrada corriente es entre 0-2 bar, debe usar una bomba de enjuague. Si es entre 2-4 bar, la presión es adecuada. En caso de que sea más altas que 4 bar, la presión debe ser acordado a través de un regulador de presión.

La falta de asegurar las dichas condiciones, el rendimiento de lavado del producto se cae.

4.6 Conexión de descarga:

4.6.1 Para los modelos sin bomba de descarga:

- En los modelos sin bomba de descarga, el agua residual se transmite a la salida a través de gravitación. La pipa de descarga debe estar inclinada hacia la salida. Por eso, la altidud de salida no debe ser más de 15 cm. El diámetro de la pipa de descarga nunca debe ser minimizada.
- Para poder mover la máquina durante los procesos del servicio, la longitud de la pipa de descarga debe ser arreglado adecuadamente. El diámetro de la salida de agua debe ser Ø40 mm (1 1/2″) y la máquina debe ser colocado más abajo de la salida de pipa. Se debe asegurar la estanqueidad de la conexión de pipa y salida.

4.6.2 Para los modelos con bomba de descarga:

- Si la salida está colocada a más bajo de la máquina, la pipa se debe instalar con pendiente a la salida. La altidud máxima de la salida debe ser 60 cm. El nivel de la salida de Ø40 mm (1 1/2″)no debe ser a más abajo de la base de la máquina.

Para solicitar asistencia sobre los problemas relacionados al sistema de descarga, por favor llame al servicio o el distribuidor autorizado.

4.7 Montaje de Detergente y Abrillantador:

La bomba de químico está colocada détras del panel frontal. Antes de desmontar algún panel del producto, la alimentación eléctrica se debe cortar. Tiene una pipa plástica por cada bomba química. En la parte detras de la máquina, están colocadas las salidas de pipa. Se debe montar los pesos entregados con la máquina en los extremos de las pipas químicas. Luego, el peso en el extremo de la pipa se debe poner en el nivel bajo del bidón químico. Se debe asegurar exactamente que las pipas de detergente y abrillantador se montan en la química correcta. (Es necesario conectar la pipa de abrillantador al bidón de abrillantador y la pipa de detergente al bidón de abrillantador.)

¡Atención! Sólo debe usar las químicas adecuadas para lavar platos y copas industriales. El abrillantador debe ser compatible con las temperaturas menos de 40°C.

4.7.1 Las cantidades de detergente y abrillantador:

Los ajustes de las bombas de detergente y abrillantador se realizan durante la fabricación del producto. Sin embargo, los ajustes de cantidades de química se pueden modificar por el area de control colocado en las bombas de detergente y abrillantador con respecto a la dureza del agua en el punto de montaje. Las bombas de químicas están colocadas detras del panel frontal inferior. Si la palanca de ajuste en la bomba se gire al lado de '+', la cantidad de química se aumenta. Girarlo al lado de '-', se baja.

El punto de ajuste de las bombas de detergente y abrillantador

Nota: Descargue el exceso de aire en la pipa en el primer uso.

4.8 Temperaturas de depósitos de lavado y enjuague

Las temperaturas de agua son ajustables. Durante la fabricación, las temperaturas abajo mencionadas fueron fijadas. No debe ajustar a las temperaturas más altas.

Modelos:	OBY 500
Temperatura del agua de enjuague (Caldera)	85°C
Temperatura del agua de lavado (Depósito)	55°C

MONTAJE DE LA MÁQUINA

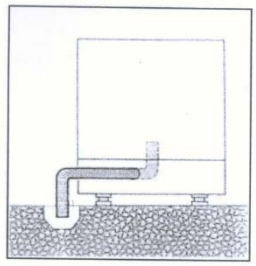

4.9 Las responsabilidades del cliente:

1- La conexión eléctrica de la máquina debe ser instalada por un electricista cualificado con un fusible automatizado V que se coloque 12 0 cm más arriba de la base y un fusible de corriente residual 30 mA.

2- La conexión a tierra de la máquina con un cable de red se debe realizar por fijarlo al extrem eléctrico de la máquina.

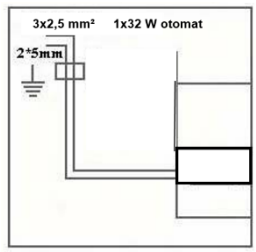

3- Junto con la máquina, se entregan un cable de entrada de energía (3*2,5 mm² NYAF), una pipa de entrada 3/4" que conecta al grifo y una pipa de descarga de Ø25 mm.

4- Para instalar la entrada de agua fresca de la máquina, se debe montar un sistema de pipa de 1/2" instalado al mínimo con 200 mm altitud desde la base atras del punto de montaje y se debe estabilizar una válvula de 3/4" en el extremo.

5- Para instalar la salida de agua sucia de la máquina, se debe montar un sistema de pi instalado al mínimo con 100 mm desde la base atras del punto de montaje. Si la salida es con escapat usar una trampa de base.

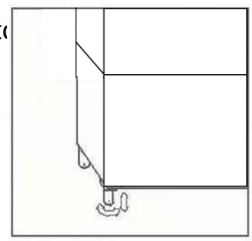

6- En el punto de montaje de la máquina, se debe instalar un sistema de ventilación con campana de gases.

7- Los pies de la máquina son ajustables y se debe asegurar el funcionamiento de la máquina en el plazo estabilizado por ajustarlos.

8- Debe asegurarse que el ambiente del funcionamiento de la máquina sea sin vapor o húmedo.

El servicio autorizado no realizará el montaje hasta que las preparaciones del cliente sean completados.

4.10 Las responsabilidades del servicio autorizado:

1- El servicio autorizado llamado después de que las preparaciones requeridas para el montaje de la máquina, instalará las conexiones eléctrica y de agua, y arrancará la máquina.

2- No debe arrancar la máquina precisamente antes de llamar al servicio autorizado. En caso contrario, la máquina se quedará fuera de la cobertura de garantía.

3- El día de montaje, si es posible, es necesario informar al autorizado de detergente para instalar las bombas de detergente y abrillantador. Nuestra empresa no acepta responsabilidad por daños posibles causados por la firma de detergente.

Tornillo de conexión a tierra por montaje por la parte exterior

¡ATENCIÓN! NO ARRANQUE LA MÁQUINA SIN CONECTAR A TIERRA

5- USO DEL DISPOSITIVO

5.1 Sobre el dispositivo: Para poder entender la información en nuestro manual, se debe conocer las piezas principales de la máquina. Por favor véase el esquema por abajo.

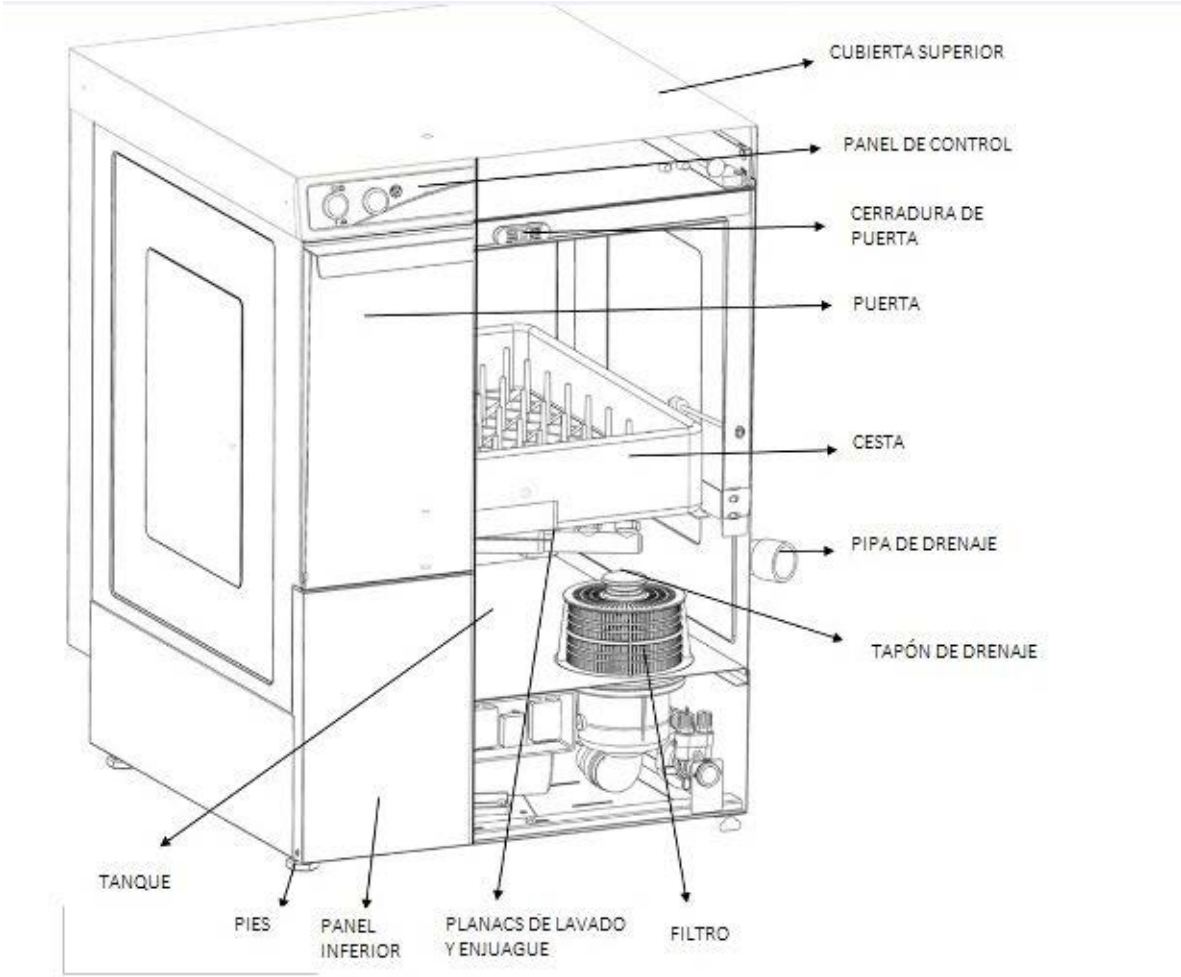

Sirve en restaurantes, facilidades turísticos, cocinas industriales y en las cocinas con servicio largo de comida ya bebida por motivo de lavar los platos. Solamente se lavan los equipos de preparación de comida, los equipos de comida (platos, tenedores, cucharas, cuchillos, copas, bandejas de servicio, etc.), y los equiipos de servicio (cucharones, coladores, espátulas, pinzas, etc.).

NOTA : Evite de mal uso. La máquina debe ser operada por una persona que conozca las especificaciones técnicas y de seguridad, y que ha visto el manual de usuario.

Para asegurar que el usuario aplicará la máquina correctamente, los temas abajo mencionados deben ser informado al cliente tras el montaje.
Cortar las alimentaciones eléctrica y de agua en caso de emergencia.
Arrancar la máquina
Operar la máquina
Proceso de descarga del agua
Quitar la máquina
Limpieza de máquina. Es necesario quitar los filtros y palancas de lavado-enjuague y demostrar su limpieza y reemplazo.

El proceso de dosificación de detergente y abrillantador a la máquina y el proceso de añadir químicos deben ser demostrado al usuario.

Al terminar el montaje y arranque de la máquina, el presente manual de usuario debe ser entregado al usuario.

5.2 Arranque de la Máquina

5.3 Definición de la máquina

Las máquinas de lavado de platos y copas de tipo industrial son diseñados a ser conveniente para empleo continuo al contrario que las máquinas de tipo doméstico.

5.4 Panel de Control

Antes de arrancar la máquina, es necesario conocer el uso de los botones de control y luces de señal. Adicionalmente, las posiciones de las instalaciones de corte de electricidad principal y agua.

5.5 Arranque de la Máquina

Asegure que los montajes de descarga de electricidad y agua son completados. Pulse el botón de Encendido/Apagado (2) en el panel frontal. La máquina empezará a tomar agua automáticamente y la luz de señal no (5) se activará. Al tomar la cantidad de agua ajustada, la luz de señal (5) se desactiva y calentamiento empieza automáticamente. La máquina calentará la caldera y el agua de caja por orden. La puerta debe ser cerrado para asegurar calentamiento más rápido del agua durante este proceso. Cuando la temperatura de la caldera rechaza a 85 °C, el calentador de caja y la luz de señal No (4) se activan. Al desactivar la luz de señal (4), la máquina ya está lista para el proceso de lavado.

5.6 La máquina lista para uso:

Cada día para el primer uso de la máquina, es necesario dejar 25 - 30 minutos para el calentamiento del agua (dependiente al modelo de su máquina de lavadora). El primer uso se puede realizar tras desactivación de la luz de señal de calentador del depósito. La máquina es diseñado a funcionar a temperaturas adecuadas. Entonces, en caso de que la luz de señal de calentador se active durante los procesos de lavado, se debe pausar y reiniciar el lavado después de alcanzar a la temperatura adecuada.

5.7 Iniciar el lavado:

Abre la puerta, coloque la primera cesta en la máquina y asegure que las palancas inferior y superior se circulan libre. Usando el conmutador no (3), seleccione uno de los programas de 90 seg. o 180 seg. considerando la nivel de suciedad de los platos e inicie el programa por pulsar el btón de iniciar el lavado (1). Al terminar el programa de lavado, la máquina empieza a enjuague y durante el proceso, la luz de señal no (5) se queda activa. Después del proceso de enjuague, la cesta que lleva los platos se quita y una nueva cesta se reemplaza. Tras cerrar la cubierta, el proceso de lavado continua.

Nota : Se recomienda operar la máquina en los ambientes con temperaturas entre -5 °C y 40 C y de un nivel de húmedo de 65%.

5.8 Descarga:
El exceso de agua que sale durante el funcionamiento de la máquina se quitará por la descarga automáticamente. Debe vaciar la máquina en fin de cada día y dejar la puerta abierta para que se saque. En fin del funcionamiento, debe vaciar el agua de depósito antes de apagar la máquina.

5.8.1 Modelos sin bomba de descarga (Descarga a través de gravitación):
Coloque el interruptor en el panel de control en posición (OFF) para apagar la máquina. Abre la puerta de la máquina y quita el tapón de drenaje colocado en el depósito. La máquina empezará a descargar. Tras el proceso de descarga se completa, vuelve a colocar el tapón de descarga. Ponga las alimentaciones principales de agua y electricidad en posición OFF.

5.8.2 Modelos con bomba de descarga
El sistem de descarga se activa automáticamente al iniciar el enjuague, lo que se repite en cada proceso. Al terminar el proceso de lavado, abre la puerta de la máquina y pulse el interruptor

El sistem de descarga se activa automáticamente al iniciar el enjuague, lo que se repite en cada proceso. Al terminar el proceso de lavado, abre la puerta de la máquina y pulse el interruptor encendido/apagado (2). Después de este proceso, el motor de descarga se activa y se desactiva en 150 segundos automáticamente. Tras asegurar que la descarga se completa, vuelva a colocar el tapón de descarga.

Nota: Se recomienda quitar las alimentaciones principales de agua y electricidad y limpiar con respecto a las instrucciones detalladas en la sección de limpieza. Para usar la máquina más higiénicamente, es necesario dejar la puerta de la máquina abierta para que el depósito seque naturalmente después del proceso de descarga.

5.9 Desactivación de la Máquina
Si necesita desmontar o desactivar el dispositivo por cualquier motivo, el proceso debe ser tomado de acuerdo con las normas locales y nacionales. Öztiryakiler le recomienda que siga las instrucciones siguientes.

- Desmonte las pipas químicas de los bidones cuidadosamente. Para evitar que las químicas derramen más tarde, es necesario cerrar las cubiertas de los bidones. Véase el artículo sobre la seguridad de bidones químicos para evitar los daños relacionados al derrame.
- Asegure que el agua en el dispositivo se haya descargado completamente. Desmonte la pipa de descarga de la salida. Seque las partes empapadas por el agua residual del proceso de descarga.
- Desactive la alimentación principal de electricidad.
- Si el dispositivo es conectado por enchufe eléctrico, desactive la conexión.
- Si los extremos del cable del dispositivo son conectados directamente al panel, debe cortarse por un electricista cualificado de acuerdo con las reglas locales y nacionales del cablemiento.
- Tras desactivar la conexión eléctrica, asegure que el alambre de equipotencial /conexión a tierra esté desmontado de la parte atras de la máquina.
- Cierre la alimentación del agua de la máquina y desconecta la pipa de entrada del agua. Antes del próximo paso, es necesario secar algún fuga que pueda ocurrir.
- Desatornille y desmonte el panel frontal inferior.
- Desmonte la válvula de drenaje de la caldera y descargue el agua en un conte l tener la capacidad de 6 litros de agua al mínimo.

¡Atención!

Si el proceso de descarga del dispositivo se realizará justo después del uso, la temperatura del agua de drenaje que lluega de la caldera puede ser 85 ° C.

- Coloque y fije la tapa en su posición.
- Coloque el panel frontal en su posición y asegure emplazar todos los cables y pipas estabilizados al dispositivo para evitar los riesgos. Ya puede mover el dispositivo seguramente.

5.10 Reciclaje:

Si desea reciclar o tirar su dispositivo, asegure hacerlo de acuerdo con las reglas locales y nacionales.

NOTA :

1- La dureza del agua que entra a la máquina debe estar desmineralizado de 0 a 10 de modelo francesa

2- Aguas con exceso de cal acorta la vida útil de la máquina y reduce el rendimiento de lavado. Las piezas calcificadas quedan fuera de la cobertura de garantía.

3- En caso de que la máquina debe ser operado sin parar, se debe pausar para 1 hora en cada 4 horas.

4- La máquina, precisamente, no debe moverse durante su funcionamiento.

5.11 USO DE DETERGENTE Y ABRILLANTADOR

USO DE DETERGENTE Y ABRILLANTADOR EN LAVAPLATOS

1. La pipa quitada del depósito de detergente líquido se debe conectar al depósito de lavado con una fusión adecuada tras desmontar el tapón ciego colocado detras de la máquina.

ATENCIÓN: Es necesario prestar atención en instalar y operar la máquina como detallada en el manual de montaje e instrucciones. En caso de mal función, véase cuidadosamente "Malfuncionamientos Posibles y Métodos de Reparación" y en caso necesario, informe al servicio autorizado más cercano a usted. Nunca deje alguien no autorizado interferir contra mal función.

2. El consumo y la dureza del agua en la máquina de lavaplatos debe ser arreglado teniendo encuenta las niveles de suciedad de los platos tanto como las cualificaciones del detergente. El medidor del detergente debe ser ajustado por personas autorizadas y nunca debe ser modificado por el usuario.

3. Si la nivel del detergente se aumenta por la interferencia de personas descualificad , l causará los platos queden sucios con residuales de detergente y aumentará el consumo del detergente innecesariamente. En caso contrario que la cantidad del detergente se baje, los platos quedarán sucios por lavado insuficiente.

4. El medidor de abrillantador debe ser ajustado por personas del servicio autorizado con respecto al consumo y dureza del agua. El exceso de abrillantador causado por mala ajuste causará el exceso de espuma en el sistema de lavado, por lo que los platos se quedarán sucios, no abrillantados y cargado por químicos dañosos.

5. Otro efecto negativo del exceso de abrillantador en el agua de enjuague es su efecto abrasivo en algunas piezas en la linea de enjuague como consecuencia del acid que contiene.

6. El detergente y abrillantador usados deben ser inofensivo a la salud humana.

7. Es recomendable usar productos de detergentes en polvo o líquido y abrillantadores producidos especialmente para uso en lavaplatos.

6-LIMPIEZA Y MANTENIMIENTO

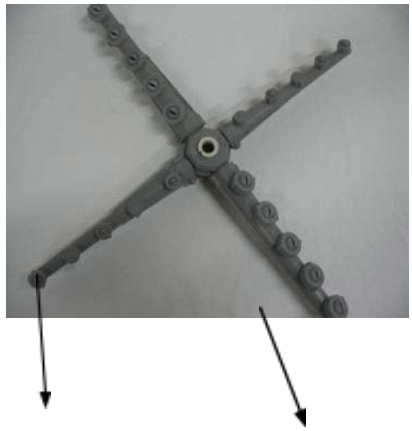

Planca de Enjuague **Planca de Lavado**

6.1. LIMPIEZA Y MANTENIMIENTO PERIÓDICO

El mantenimiento de la máquina debe ser procesado por personas que conocen las condiciones de seguridad como mencoinadas por abajo solo después de cortar la conexion eléctrica (desenchufar).

6.1.1 MANTENIMIENTO DIARIO:

Debe ser procesado por el usuario.

Es necesario seguir las siguientes instrucciones para limpiar la máquina tras cada proceso de lavado dentro del día:

1. Desmonte las plancas de lavado y enjuague, limpie los residuales en las plancas a través de métodos tal como agua a presión, cepillo, alambre fino, etc. y coloque a su posición.
2. Desmonte la pipa de descarga (transporte) y asegure vaciar el agua sucia completamente.
3. Desmonte el filtro de aspiración y limpie por agua a presión.

4. Limpie la parte interior del depósito a través de una esponja o un trapo y por abundante agua.

5. Al terminar la limpieza, monte el filtro de aspiración, la pipa de descarga, el filtro de residuales y las plancase de lavado y enjuague en sus posiciones.

6. La trampa del aire en el depósito de lavado siempre debe ser mantenido limpio.

6.1.2MANTENIMIENTO PERIÓDICO:

Debe ser procesado por el usuario.

1. Al menos una vez al mes, después de realizar el mantenimiento y limpieza diario de l máquina, antes de cargar los platos, es necesario añadir detergente estándar de lavado junto con materiales de anti-piedra caliza y desinfectantes a niveles previstos en el depósito de lavado, asegurar al menos 10 procesos periódicos de lavado y así hacerse la máquina limpiar a su mismo.

2. Los materiales utilizados para limiar la máquina deben ser inofensivos a la salud humana.

¡ATENCIÓN!

- Evite de usar blanqueadores y químicas de limpieza que contiene cloro o hipocloro.
- Evite de usar materiales de limpieza tal como esponja de acero o cepillo de alambre.
- Las partes interiores y exteriores de la máquina no debe ser limpiado por agua a presión.
- Antes de limpiar la parte interior de la lavaplatos, cualquier residual que pueda causar heridas tal como cristales rotos durante el proceso de limpieza.
- La parte interior de la lavaplatos debe ser limpiado borrando. Después de depurar de residuales y cristales rotos, se debe colocar las plancas de lavado/enjuague y filtros en sus posiciones.
- La parte exterior de la lavaplatos debe ser limpiado con un paño húmedo. Nunca limpie con paños empapados.
- Tras el seco, el acero inoxidable deber ser limpiado con el material de limpieza.

7- ESQUEMA ELÉCTRICA

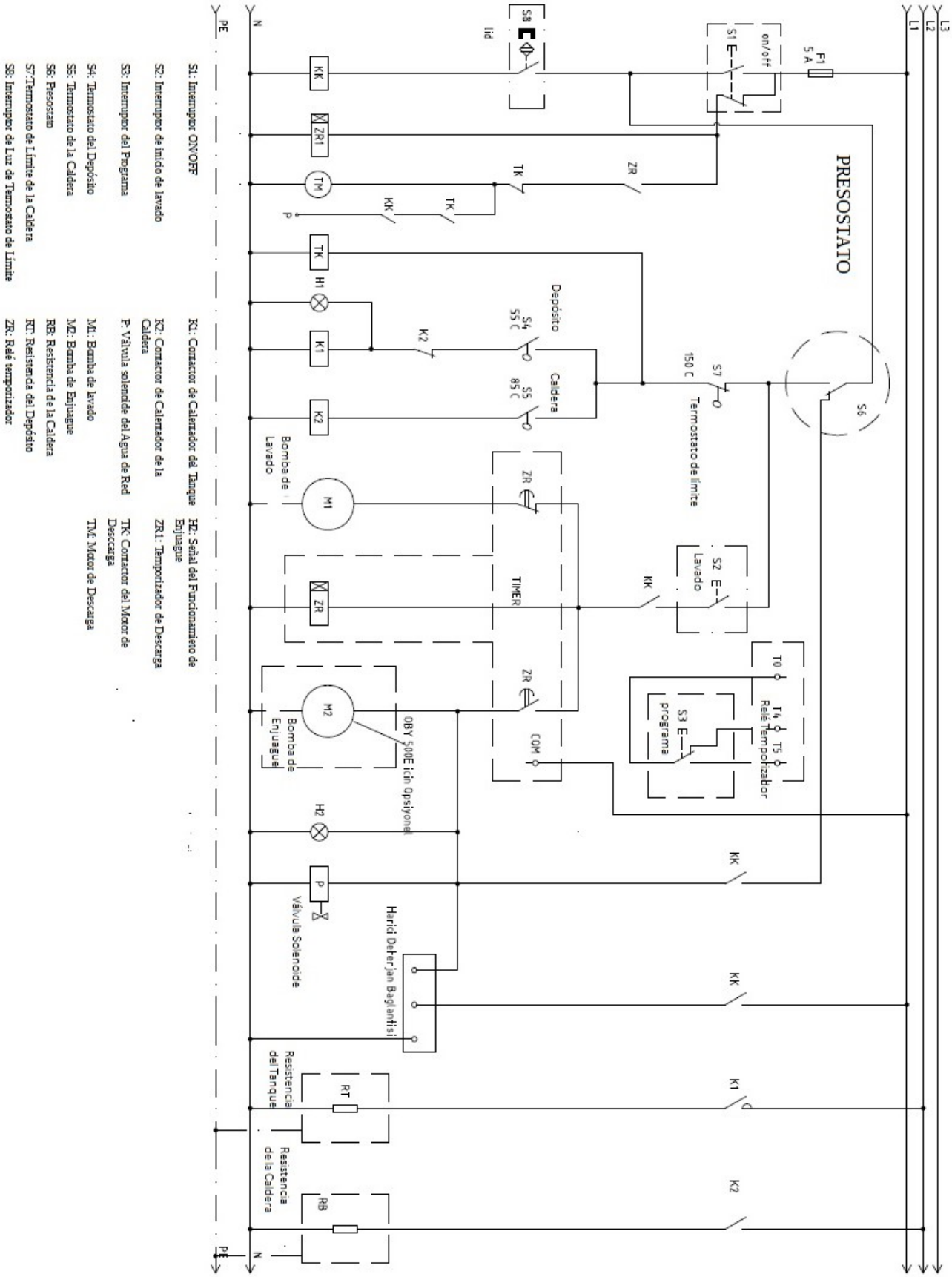

8- MALFUNCIONAMIENTOS POSIBLES SIMPLES Y MÉTODOS DE REPARACIÓN

Antes de llamar al servicio técnico, por favor controle las siguientes artículos:

1. En caso de que la máquina no funcione parcialmente o totalmente, controle la situación eléctrica de la instalación que la máquina está conectado.
2. Asegure que las conexiones principales de agua y electricidad están instalados y activos.
3. La electricidad que traspasa a la máquina debe ser entre 220-240V NPE~/50-60 Hz para los monofásicos.
4. En caso de que la máquina no funcione a pesar de pulsar al interruptor;
   - El interruptor de lavado pueda estar roto. El fusible en el panel principal puede estar roto. Tras la reinstalación del fusible, pulse al interruptor de nuevo y llame al servicio autorizado si el problema se repite.
   - Otro motivo del no funcionamiento del proceso de lavado a pesar de pulsar al interruptor puede ser que la puerta de la máquina no esté cerrada adecuadamente, por lo que el interruptor de la puerta no pueda cerrar la puerta. Asegure que la puerta esté cerrado adecuadamente. Si el problema se repie, llame al servicio autorizado.
   - En caso de que la máquina procesa lavado pero con tiempos independientes de lavado y espera que el programa seleccionado, significa que hay mal funcionamiento del interruptor del programa. Por favor llame al servicio autorizado.
5. **Si la máquina no caldea el agua de lavado**
   - El termostato del depósito puede estar roto. Llame al servicio autorizado.
   - La resistencia del depósito de lavado puede estar rota a causa de calcificación.
   - Es necesario controlar la temperatura del agua de entrada. Los estados de temperatura del agua de entrada muy altos o muy bajos pueden efectuar la calentamiento del agua de máquina.
   - Es necesario controlar la ocupación del agua en la caja.
6. **Si la máquina no caldea el agua de caldera:**
   - El termostato de la caldera pueda estar roto. Llame al servicio autorizado.
   - La resistencia de la caldera puede estar rota a causa de calcificación. Llame al servicio autorizado.
   - El contactor de la resistencia de la caldera puede estar rota. Llame al servicio
7. **No lava bien:**
   - Es necesario controlar las químicas de detergente y abrillantador y agregar la necesaria química al bidón vaciado.
   - Es necesario limpiar las piezas de salida del agua colocada en las plancas de lavado y enjuague.
   - Los filtros deben ser limpiados y colocados adecuadamente.
   - Asegure que la alimentación del agua está completamente abierta.
   - Antes de poner la cesta de platos en la máquina, se debe limpiar los residuos alimentarios en los platos.
   - Prelavado puede ser necesario para copas.
   - Si se observan manchas blancas sobre las copas, es posible que la dureza del agua es excesivo. Por favor contacte con el servicio técnico autorizado para más información sobre desmineralizador de agua requerido.
8. **Ingesta de agua excesiva**
   - El proceso de descarga se debe aplicar como detallada en el manual de usuario. Luego se debe dejar la máquina ingesta de nuevo.
   - Controle y limpie todos los filtros dentro del dispositivo.
   - Controle la conveniencia de la conexión de descarga.
   - Debe controlar la pipa y la salida para asegurar que no sean bloqueados.
   - Para las máquinas con motor de descarga, el sistema de descarga debe ser compatible con la parte 4.6.2.

Si el exceso lleno continua en el dispositivo, es necesiario cortar las alimentacinones de agua y electricidad y llamar al servicio autorizado .

9. Si la máquina no se apaga (OFF):

- Se debe cortar la alimentación principal y llamar al servicio autorizado.

10. El dispositivo no procesa descarga;

- Los filtros de la máquina deben ser controlados y limpiados.
- Se debe controlar la pipa de descarga y salida contra obstrucciones.
- El sistema de descarga de las máquinas con motor de descarga debe ser en conformidad con la parte 4.6.

11. Ingesta de Agua Despacia

- Asegure que los grifos de alimentación del agua están abiertos.
- Controle la presión de agua para asegurar que es más de 2 bares. Si es menos, se debe integrar un elevador para aumentar la presión.
  - Limpie las piezas de salida del agua colocadas en la planca de enjuagu
  - La pipa del agua puede estar bloqueado o torcido. Por favor controle.
  - Si la causa de baja presión es el regulator colocado en la línea de alimentación del agua, es conveniente quitarlo.

¡Atención! En caso de que se encuentra faltas relacionadas al montaje o uso de la máquina teel servicio, el costo del servicio se solicitará.

POR FAVOR CONTROLE LOS SIGUIENTOS ANTES DE LLAMAR AL SERVICIO AUTORIZADO:

1. **Si el sistema eléctrica es instalado adecuadamente.**
2. **Si el dispositivo recibe electricidad. Si el fusible en la instalación eléctrica funciona bien.**
3. **Si la puerta del dispositiva está cerrado adecuadamente.**
4. **Si hay agua en la instalación. Si la válvula de agua es activa.**
5. **Si la bomba del medidor de detergente funciona. Si los bidones de detergente están llenas.**
6. **Nunca arranque el dispositivo sin agua.**

Si su respuesta para todos los artículos por arriba es "SI", por favor llamealservicioautorizadode "ÖZTİRYAKİLER".

SERVICIOCENTRAL: ÖZTİRYAKİLER A.Ş. - DIRECCIÓN DEL DEPARTAMENTO DE SOPORTE POS-VENTA Beylikdüzü Eski Hadımköy Yolu 1.Km
Büyükçekmece Estambul/TURQUÍA
Tel: 0090 212 886 78 00 (8 Líneas) | Facsímil: 0090 212 886 66 29
EXTENSIÓN: 1111 - 1146 - 1147 - 1148 - 1186